ДАТЧИК ПЕРЕКЛЮЧЕНИЯ ПЕРЕДАЧ (C251A)

410GX-01
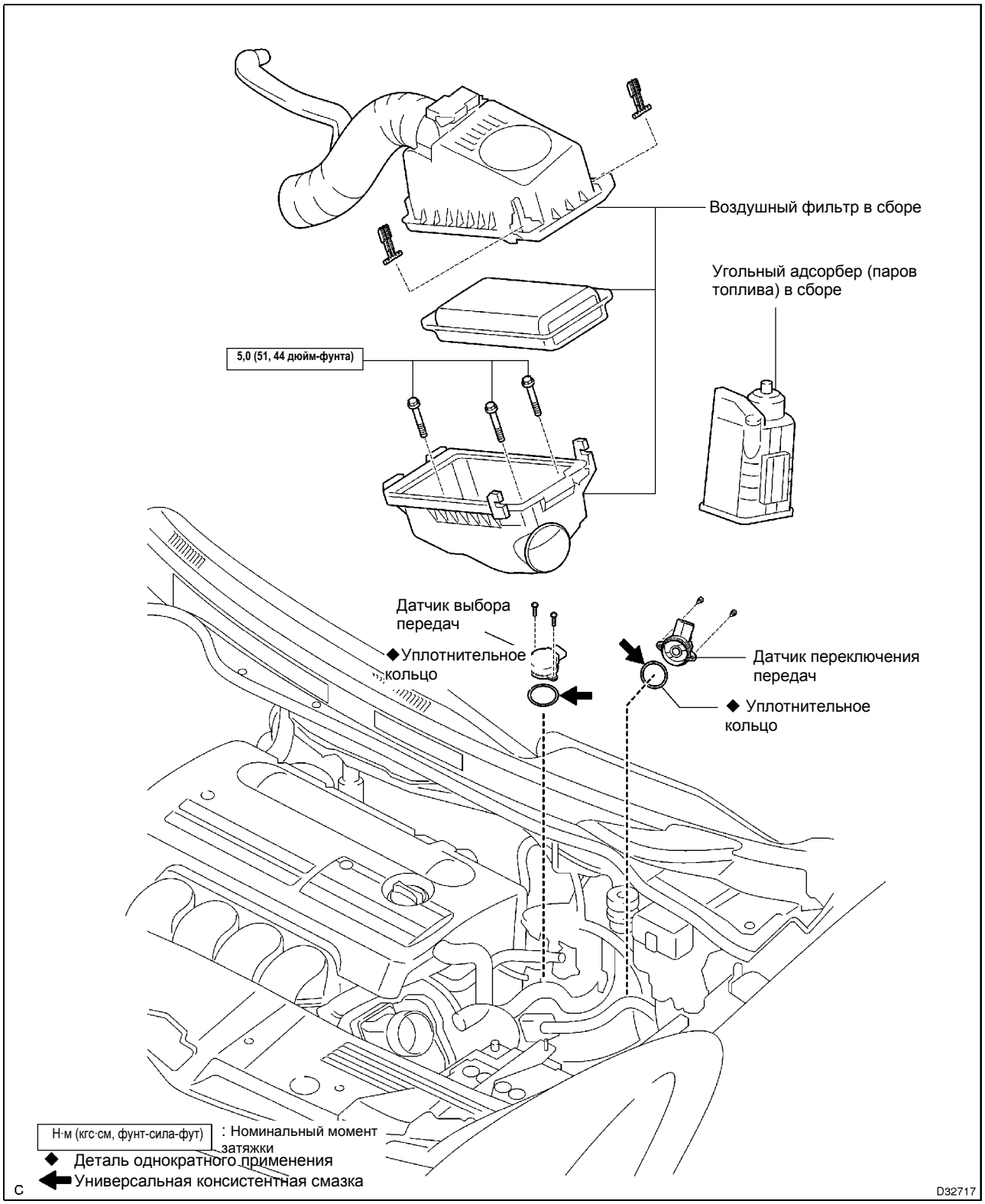
УЗЛЫ И ДЕТАЛИ